SILO GT
Ø2700 - 4 pieds

ROUSSEAU
LA RÉFÉRENCE

Silo aliment à cône déporté de 15 à 40 m³ en Ø 2700 mm

Densité maxi 0.7

Virole et dôme couleur grège RAL 9002

Cône incolore translucide

Bandes translucides largeur 400mm sur virole

79160 FENIOUX - France - **Tél. +33 (0)5 49 75 22 06 - contact@rousseau.fr** - www.rousseau.fr

S.A.S. au capital de 600 000 € - RCS Niort / 1986B00075 - SIRET 337 780 019 00010 - Code APE 2223 Z - N° TVA FR 81 337 780 019

Equipement standard :

- Châssis galvanisé - 4 pieds avec boulonnerie inox
- Fixation au sol par chevilles
- Ventilation par couvercle surélevé et chapeau de ventilation Ø 140mm
- Remplissage par vis avec système d'ouverture du couvercle depuis le sol
- **Hauteur sous bas de cône 2670mm de 15 à 25m^3, 1400mm de 30 à 40m^3**
- **Bas de cône libre équipé de crapauds de fixation**

Choix de la vidange sous cône

- Embase Ø700 à adapter
- Boitard Ø700 à 1 ou 2 tubes
- Boitard Ø700 GI200 ou GI320 avec goulotte et vanne guillotine
- Boitard Ø700 MULTYS

Options :

- Echelle et crinoline en acier galvanisé
- Remplissage par pneumatique métallique avec raccord Ø100mm
- Décompression PVC Ø140mm jusqu'au sol
- Allongement de châssis
- Goulotte d'ensachage Ø160mm ou Ø200mm, avec ou sans collerette
- Dispositif de jumelage
- Nouveau système d'ouv'sol motorisé par vérin électrique pour ouverture à distance

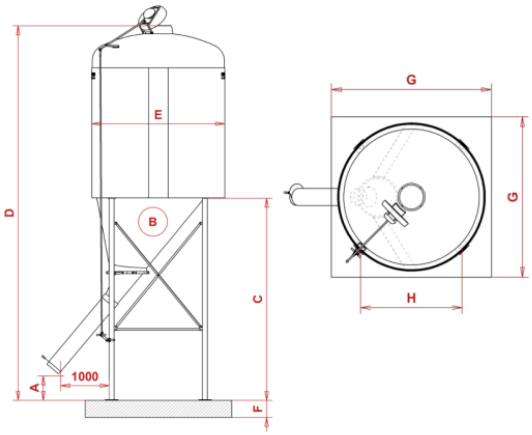

	Caractéristiques du silo	15m^3	18m3	21m3	23m3	25m3	30m3	35m3	40m3
A	Hauteur sous trappe (mm)	500	500	500	500	500	400	400	400
B	Volume du cône (m3)	5,6	5,6	5,6	5,6	5,6	5,6	5,6	5,6
C	Hauteur du châssis (mm)	4120	4120	4120	4120	4120	2870	2870	2870
D	Hauteur totale (mm)	7150	7650	8200	8550	8900	8500	9400	10250
E	Diamètre de la virole (mm)	2700	2700	2700	2700	2700	2700	2700	2700
	Nombre de pieds	4	4	4	4	4	4	4	4
	Capacité (t) avec densité 0,65	9,8	11,7	13,7	14,9	16,2	19,5	22,8	26
	Capacité maxi (t) avec densité 0,7	10,5	12,6	14,7	16,1	17,5	21	24,5	28

	Caractéristiques de la dalle béton	15m^3	18m3	21m3	23m3	25m3	30m3	35m3	40m3
F	Epaisseur de la dalle béton (mm)	300 à 400	300 à 400	300 à 400	300 à 400	300 à 400	300 à 400	300 à 400	300 à 400
G	Largeur/longueur de la dalle (mm)	3000	3000	3000	3000	3000	3000	3000	3000
H	Entraxe des pieds (mm)	1901	1901	1901	1901	1901	1901	1901	1901
	Dosage de dalle béton requis (kg/m^3)	350	350	350	350	350	350	350	350