SILO POUDRE DE LAIT

Ø2700 - 4 pieds

ROUSSEAU
LA RÉFÉRENCE

Silo poudre de lait de 26m³ en Ø 2700mm

Densité maxi 0.5

Virole et dôme couleur grège RAL 9002

Cône axial incolore translucide à 60°

Bandes translucides largeur 400mm sur virole

Equipement standard :

- Châssis galvanisé - 4 pieds
- Fixation au sol par chevilles
- Boulonnerie inox
- Echelle et crinoline en acier galvanisé
- Remplissage pneumatique en tube inox Ø104mm, avec courbe à grand rayon 180° et raccord
- Boitard polyester horizontal 2B Ø219mm pour auge inox
- Motoréducteur 3CV 45tr/min, capot polyester
- Auge inox longueur 2m et filet inox Ø219mm longueur 3m (1er mètre à pas fin)
- Vibreur et support vibreur

Options :

- Allongement de l'auge inox
- Porte autoclave
- Bouchon polyester

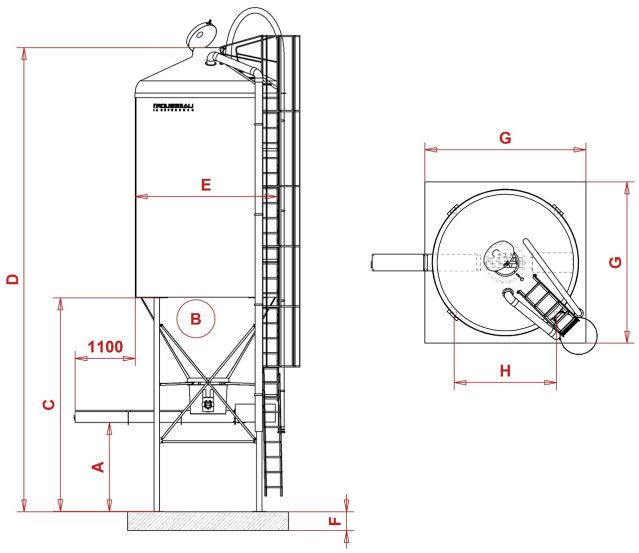

	Caractéristiques du silo	26m³
A	Hauteur sous boitard horizontal (mm)	1670
B	Volume du cône (m3)	4,2
C	Hauteur du châssis (mm)	3980
D	Hauteur totale (mm)	8650
E	Diamètre de la virole (mm)	2700
	Nombre de pieds	4
	Capacité (t) avec densité maxi 0,5	13,0

	Caractéristiques de la dalle béton	30m³
F	Epaisseur de la dalle béton (mm)	300 à 400
G	Largeur/longueur de la dalle (mm)	3000
H	Entraxe des pieds (mm)	1909
	Dosage de dalle béton requis (kg/m³)	350